Information und Bestellung auch unter
www.greiner-oldtimerteile.de

Typ SSI

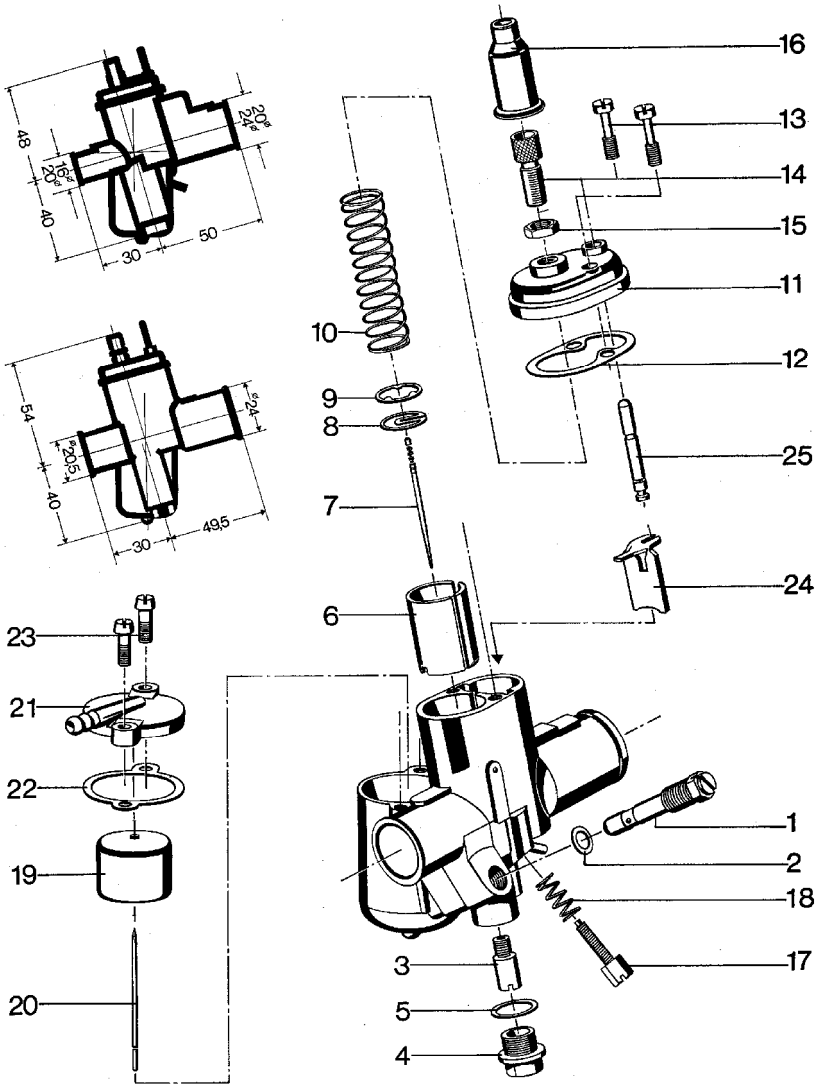

(1)	742923…	Hauptdüse
(2)	776701	Dichtring
(3)	744111…	Nadeldüse
(4)	754148	Schraube
(4)	754149	Schraube
(5)	776143	Dichtring
(6)	7181804	Gasschieber
(6)	7181851	Gasschieber
(6)	7181852	Gasschieber
(6)	71818512	Gasschieber
(7)	746042	Düsennadel
(7)	746051	Düsennadel
(7)	746052	Düsennadel
(7)	746061	Düsennadel
(7)	746062	Düsennadel
(7)	746063	Düsennadel
(8)	766210	Halteplättchen
(9)	766024	Scheibe
(10)	772330	Feder
(11)	714980	Deckelplatte
(11)	714985	Deckelplatte
(12)	776522	Dichtung
(12)	776523	Dichtung
(13)	738429	Schraube
(14)	754045	Stellschraube
(15)	740605	Mutter
(16)	776851	Gummitülle
(17)	738427	Stellschraube
(18)	772140	Feder
(19)	736035	Schwimmer
(20)	748120	Schwimmernadel
(21)	732080	Schwim.kammerdeckel
(21)	732090	Schwim.kammerdeckel
(22)	776538	Dichtung
(23)	738413	Schraube
(24)	766485	Startschieber
(24)	766487	Startschieber
(24)	766488	Startschieber
(25)	758160	Druckstift
(25)	758161	Druckstift
(25)	758165	Druckstift
(25)	758168	Druckstift

Information und Bestellung auch unter
www.greiner-oldtimerteile.de