Information und Bestellung auch unter
www.greiner-oldtimerteile.de

Typ SRH

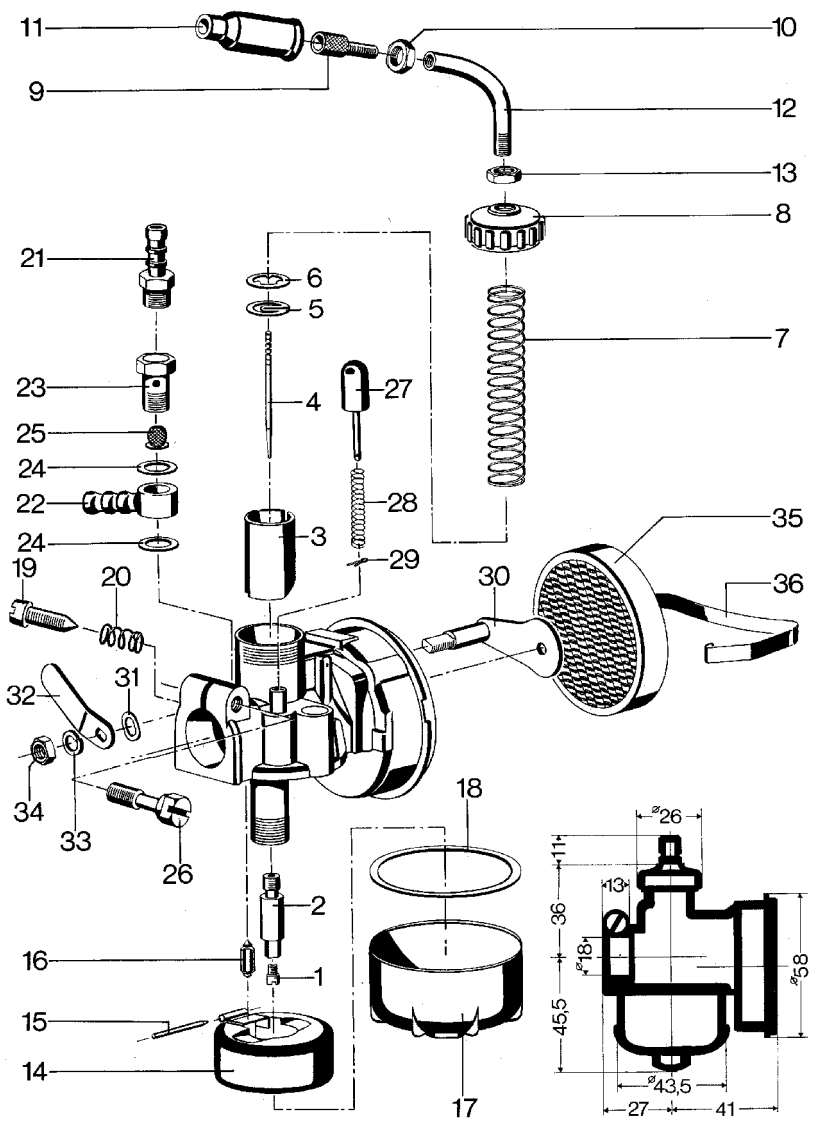

(1)	742021…	Hauptdüse
(2)	744141…	Nadeldüse
(3)	718180	Gasschieber
(3)	7181803	Gasschieber
(3)	71818014	Gasschieber
(4)	746051	Düsennadel
(4)	746052	Düsennadel
(5)	766210	Halteplättchen
(6)	766024	Scheibe
(7)	772330	Feder
(7)	772333	Feder
(8)	716080	Verschraubung
(8)	716081	Verschraubung
(9)	754045	Stellschraube
(10)	740605	Mutter
(11)	776851	Gummitülle
(12)	762190	Rohrbogen
(13)	740605	Mutter
(14)	736217	Schwimmer
(15)	758055	Stift
(16)	748056	Schwimmernadel
(17)	730530	Schwimmerkappe
(18)	776452	Dichtung
(19)	738617	Stellschraube
(20)	772167	Feder
(21)	756320	Schlauchtülle
(22)	734020	Schlauchschwenkans.
(23)	754126	Schraube
(24)	776121	Dichtung
(25)	766695	Siebkörper
(26)	738625	Schraube
(27)	750826	Tupfer
(27)	750836	Tupfer
(28)	772020	Feder
(28)	772030	Feder
(29)	752020	Splint
(29)	728030	Splint
(30)	766972	Startklappe
(31)	774654	Scheibe
(32)	766390	Hebel
(32)	766392	Hebel
(33)	774675	Federring
(34)	740403	Mutter
(35)	712050	Filter
(36)	774540	Federbügel
(-)	712580	Geräuschdämpfer
(-)	724750	Zwischenring

Information und Bestellung auch unter
www.greiner-oldtimerteile.de