Information und Bestellung auch unter
www.greiner-oldtimerteile.de

Typ HRB

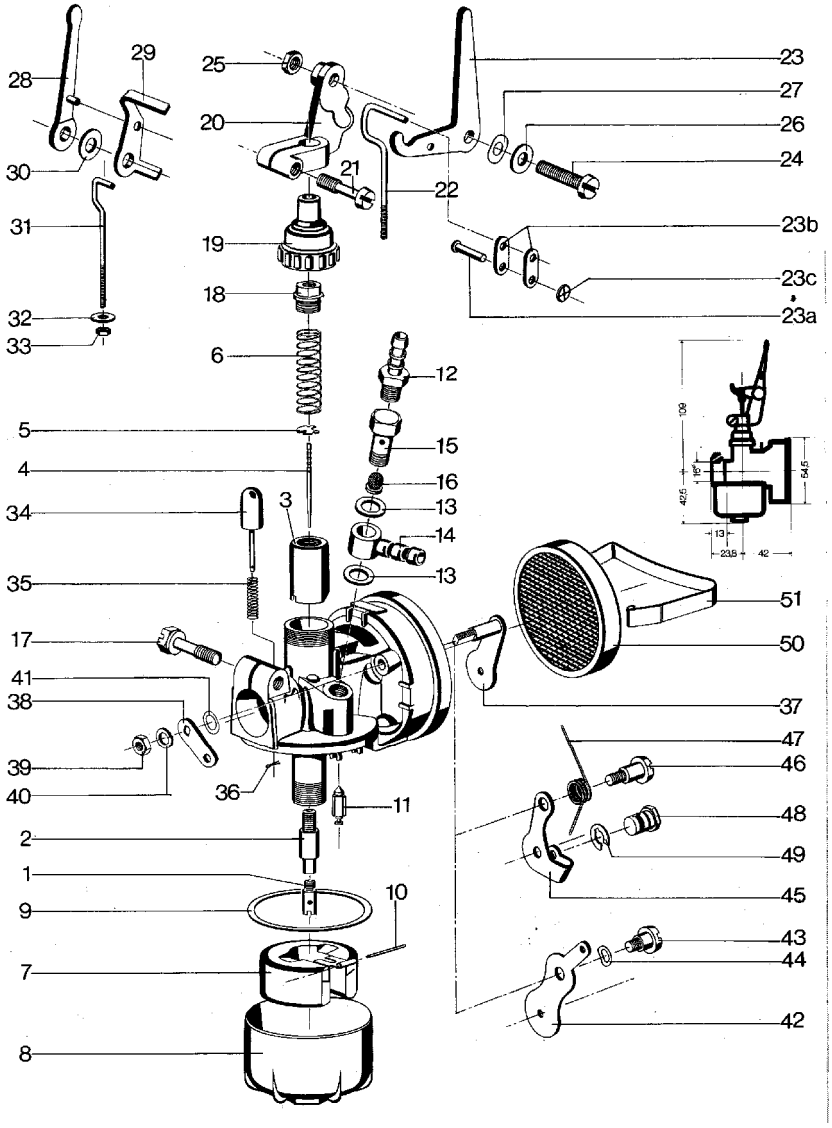

(1)	742081…	Hauptdüse
(2)	744121…	Nadeldüse
(3)	7181521	Gasschieber
(3)	7181526	Gasschieber
(4)	746031	Düsennadel
(5)	766181	Halteplättchen
(6)	772210	Schieberfeder
(7)	736217	Schwimmer
(7)	736218	Schwimmer
(8)	730530	Schwimmerkammer
(8)	730531	Schwimmerkammer
(9)	776452	Dichtring
(10)	758055	Stift
(11)	748032	Schwimmernadel
(11)	748056	Schwimmernadel
(12)	756320	Schlauchtülle
(13)	776121	Dichtring
(14)	734020	Schlauchschwenkans.
(15)	754125	Befestigungsschraube
(16)	766695	Siebkörper
(17)	738529	Klemmschraube
(18)	754369	Verschraubung
(19)	716335	Kopfstück
(19)	716336	Kopfstück
(20)	724008	Hebelbock
(21)	738522	Klemmschraube
(22)	758945	Zugstange
(23)	766347	Hebel
(23a)	758098	Niet
(23b)	766340	Lasche
(23c)	774691	Sicherungsscheibe
(24)	738519	Schraube
(24)	738541	Schraube
(25)	740502	Mutter
(25)	740505	Mutter
(26)	764110	Scheibe
(27)	774660	Federscheibe
(28)	724108	Handhebel
(29)	766355	Hebel
(30)	764110	Scheibe
(31)	758275	Gestänge
(32)	764070	Scheibe
(33)	740303	Mutter
(34)	750809	Tupfer
(35)	772020	Feder
(36)	752020	Splint
(37)	766973	Startklappe
(38)	766356	Starthebel
(38)	766390	Starthebel
(39)	740014	Mutter
(40)	774675	Federring
(41)	774678	Federscheibe
(42)	766469	Startklappe
(43)	738428	Ansatzschraube
(44)	774678	Federscheibe
(45)	766460	Startklappe
(46)	738417	Ansatzschraube
(47)	774035	Torsionsfeder
(48)	754331	Nippel

Information und Bestellung auch unter
www.greiner-oldtimerteile.de

Information und Bestellung auch unter
www.greiner-oldtimerteile.de

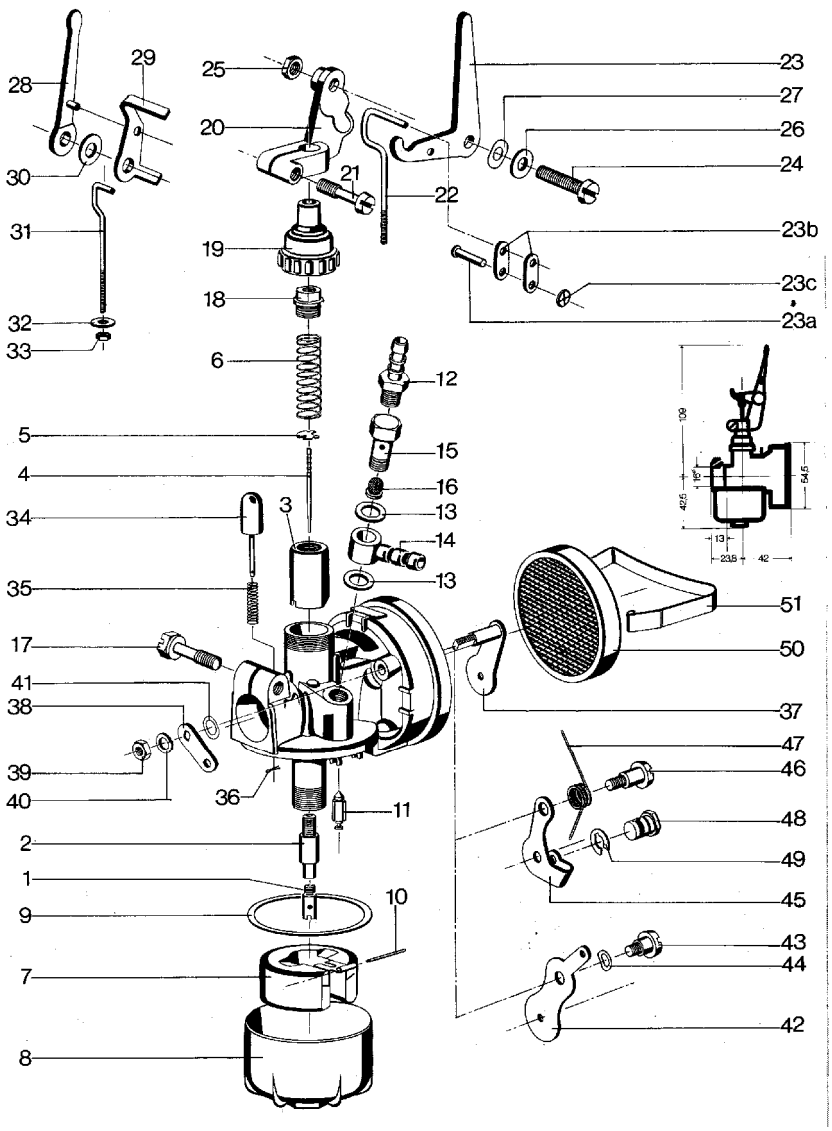

(49)	774624	Sicherungsscheibe
(50)	712050	Filter
(51)	774540	Federbügel
(-)	766022	Scheibe
(-)	774620	Sicherungsscheibe
(-)	776621	Filzdichtring

Information und Bestellung auch unter
www.greiner-oldtimerteile.de