Information und Bestellung auch unter
www.greiner-oldtimerteile.de

# Typ Encarwi

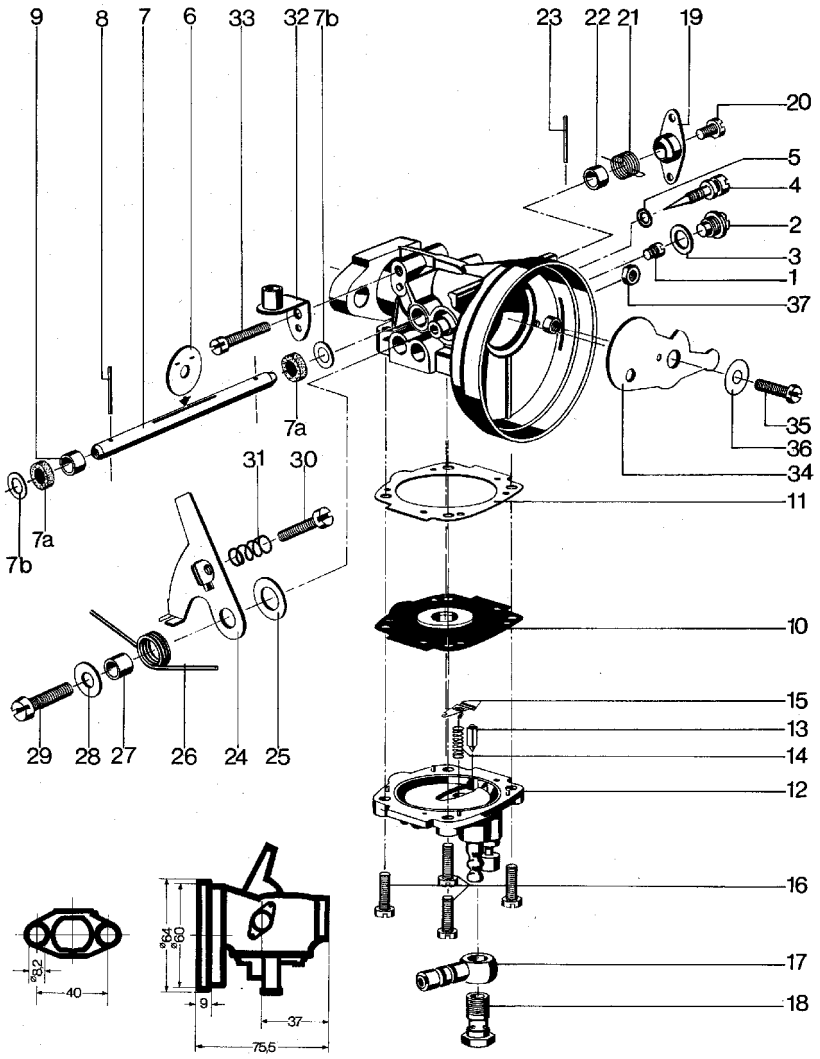


| | | |
|---|---|---|
| (1) | 742021… | Hauptdüse |
| (2) | 738709 | Schraube |
| (3) | 776102 | Dichtring |
| (4) | 754056 | Luftregulierschraube |
| (5) | 776704 | O-Ring |
| (6) | 766860 | Drosselklappe |
| (6) | 766861 | Drosselklappe |
| (7) | 758600 | Drosselachse |
| (7) | 758602 | Drosselachse |
| (7a) | 776546 | Dichthülse |
| (7b) | 764111 | Scheibe |
| (8) | 752341 | Paßkerbstift |
| (9) | 762310 | Distanzrohr |
| (10) | 776970 | Membrane |
| (11) | 776871 | Dichtung |
| (12-15) | 726980 | Pumpendeckel |
| (12-15) | 726981 | Pumpendeckel |
| (12-15) | 726982 | Pumpendeckel |
| (16) | 738411 | Schraube |
| (17) | 734025 | Schlauchschwenkans. |
| (18) | 754125 | Befestigungsschraube |
| (19) | 768960 | Drosselhebel |
| (19) | 768961 | Drosselhebel |
| (19) | 768962 | Drosselhebel |
| (20) | 738356 | Schraube |
| (21) | 774197 | Schenkelfeder |
| (21) | 774198 | Schenkelfeder |
| (22) | 762310 | Distanzrohr |
| (23) | 752341 | Paßkerbstift |
| (24) | 768241 | Betätigungshebel |
| (24) | 768242 | Betätigungshebel |
| (25) | 776162 | Dichtring |
| (26) | 774195 | Torsionsfeder |
| (27) | 754684 | Buchse |
| (28) | 764140 | Scheibe |
| (29) | 738524 | Schraube |
| (30) | 738411 | Schraube |
| (30) | 738450 | Schraube |
| (31) | 772081 | Feder |
| (31) | 772387 | Feder |
| (32) | 768928 | Widerlager |
| (33) | 738450 | Schraube |
| (34) | 768252 | Startklappe |
| (34) | 768255 | Startklappe |
| (35) | 738443 | Schraube |
| (36) | 774678 | Scheibe |
| (37) | 740403 | Mutter |
| (-) | 738517 | Schraube |
| (-) | 754132 | Schraube |
| (-) | 764175 | Schraube |
| (-) | 774199 | Torsionsfeder |
| (-) | 774669 | Scheibe |
| (-) | 776135 | Dichtring |

Information und Bestellung auch unter
www.greiner-oldtimerteile.de